MEIJER
HANDLING SOLUTIONS

Stationäre Pull-Installation

Die selbstständige „stationäre Klemmschieber-Installation“ (SPI) ist eine hocheffiziente und kostengünstige Vorrichtung, mit der Einheitsladungen von einem Ladungsträger zum anderen Ladungsträger transportiert werden. Mit dieser Installation können insbesondere Holzpaletten außerhalb von Reinräumen gehalten werden, um Hygienerichtlinien zu erfüllen.

Diese kompakte Einheit bietet die nützlichen Eigenschaften eines hydraulischen Klemmschieber-Anbaugeräts (für die Ziehpalettenhandhabung), ohne dabei Zusatzkosten für einen Gabelstapler und einen weiteren Bediener zu verursachen. So sparen Sie Geld. Ladungen werden einfach von einer Palette auf eine andere transportiert. Zerbrechliche oder empfindliche Ladungen werden sicher und ohne die häufig mit Klemmen oder Schieben verbundenen Risiken transportiert. Auf diese Weise werden Produktschäden und Neuverpackungskosten vermieden. Darüber hinaus ist die Installation benutzerfreundlich und erfordert nicht die Qualifikationen, die für Fahrer von Gabelstaplern mit spezieller Ausstattung erforderlich sind.

Aufgrund der geringen Standfläche, des Plug-and-Play-Designs und des innovativen Laserlicht-Sicherheitsvorhangs eignet sich diese Einheit hervorragend für Wareneingangsbereiche. Die SPI ist eine einfache Möglichkeit, um unerwünschte Paletten von anderen Standortbereichen fernzuhalten.

Kostensparende Vorteile:

- Reduzierung von Kontaminierungsrisiken.
- Vermeidung überflüssiger Kosten (ein zusätzlicher Gabelstapler ist nicht erforderlich).
- Vermeidung von Produktschäden (es wirken keine Kräfte durch Schieben oder Klemmen auf die Waren ein).
- Verbesserung der Durchsatzrate (stationäre Aufstellung für standardisierte Prozesse).
- Niedrigere Betriebskosten (wartungsarm und geringer Energieverbrauch).

Innovative Eigenschaften:

- Einfache Montage.
- Hochbelastbares Design.
- Leichte Bedienung.
- Kein Umdrehen der Ladungen.
- Minimale Platzanforderungen.
- Betrieb per Fernbedienung.
- L-förmiger Laserlicht-Sicherheitsvorhang.
- Unabhängiges Hydrauliksystem.
- Plug-and-Play-Design.

KOOI SYSTEMS®

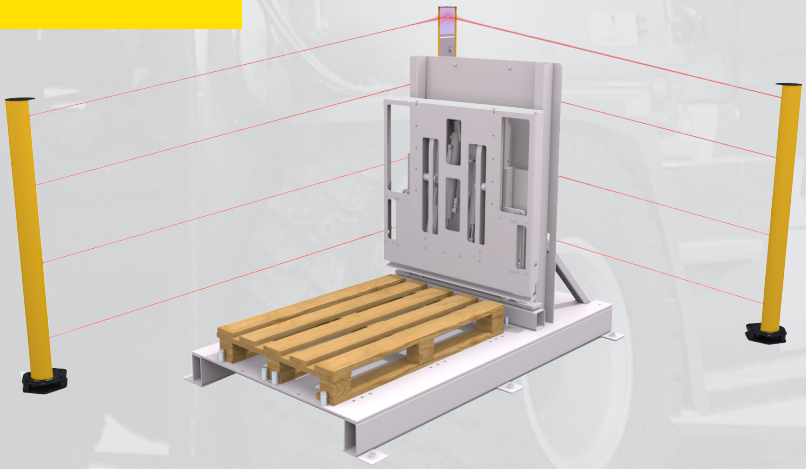

MEIJER
HANDLING SOLUTIONS

Stationäre Pull-Installation

SPI10/1220

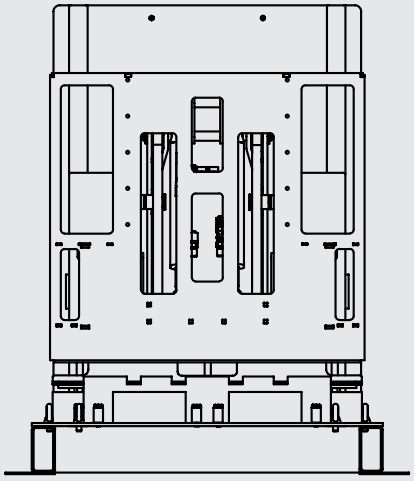

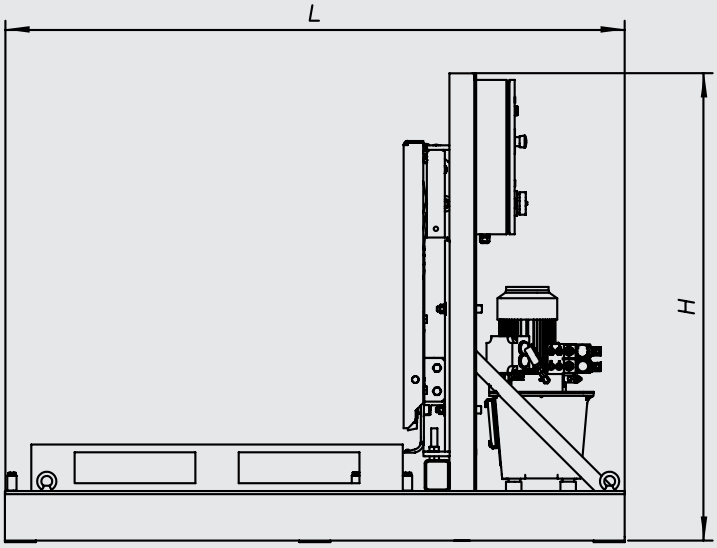

METRIC

Modell	Laden Tragkraft (kg)	L (mm)	H (mm)	Breite (mm)	Stromversorgung	Ge-wicht (kg)	Sicher-heitshin-weise Stromkreis
SPI10/1220	1000	2000	1515	1305	3ph/400V/16A/50Hz oder 3ph/208V/16A/60Hz	790	CAT3/PLd

Standard

- Warnsummer
- Warnleuchte (LED)
- Ölstands- und Temperaturwarnung

HINWEIS: Hochspannungskabel und -stecker müssen vor Ort gekauft und installiert werden!

Optional

- Zweiseitiger Sicherheitslichtvorhang
- Dreiseitiges Schutzgitter
- Verzinkte Bauteile oder Edelstahlbauteile

Weitere Netzspannungen, Ampere und Kapazitäten auf Anfrage.

Meijer Handling Solutions B.V. | Oudebildtdijk 894 | 9079 NG Sint Jacobiparochie | The Netherlands
Tel: +31 (0) 518 49 29 29 | www.meijer-group.com | info@meijer-group.com

MEIJER